◆　通　信　指　令　◆

消防指令センター

１　令和元年指令業務の概要

石巻地区広域行政事務組合消防本部消防指令センター（高機能消防指令システムⅡ型）は、平成１９年４月新庁舎移転事業と同時に現在地に新設され、１１９番通報受付から出動指令はもとより、災害活動を支援するための膨大な情報を一元管理している。

また、「統合型位置情報受信装置」を導入し、携帯電話からの１１９番通報は、おおよその発信位置を特定することができ、具合が悪く話すことが困難な場合でも、いち早く消防車や救急車を出動させることが可能になった。

さらに、従来より導入している「１１９番ファクシミリ」による通報受信のほか、「多言語通訳」により在留する外国人及び外国人観光客等に対する通訳体制を確保するとともに、聴覚や発語に障害がある方々がスマートフォン等のインターネット接続機能を利用して円滑に消防へ通報が行える「Ｎｅｔ１１９緊急通報システム」を導入し、音声による通報が困難な方々へ迅速な対応を可能としている。

ソフト面においては、１１９番通報受付時、指令員が電話を通じて適切な応急手当てを指導する「救急要請時における口頭指導プロトコール」を策定し、大きな救命効果を上げている。

消防救急無線のデジタル化については、平成２６年４月１日から運用を開始し、消防救急活動の高度化が図られている。

１　通報受付状況（※カッコ内は、平成３０年中の件数、比率を表わす。）

受付総数（着信）は12,308件（12,000件）で１日平均33.7件（32.9件）であり、約42分44秒（約43分46秒）に１件の割合で通報を受付けしており、このうち１１９番による通報受付は11,996件（11,681件）で全体の97.5%（97.3%）、１１９番以外の通報手段による受付は、312件（319件）全体の2.5%（2.7%）である。

(1)　火災・救急・救助等の災害１１９番受付は9,167件（8,987件）で、総受付件数の74.5%（74.9%）である。

(2)　間違い通報の１１９番受付は296件（250件）で、総受付件数の2.4%（2.1%）である。

(3)　いたずら通報の１１９番受付は1件（2件）で、総受付件数の0.1%（0.1%）である。

(4)　問合せの１１９番受付は172件（192件）で、総受付件数の1.4%（1.6%）である。

(5)　回線試験・通報訓練の１１９番受付は1,401件（1,474件）で、総受付件数の11.4%（12.3%）である。

(6)　その他（応答なし）の１１９番受付は1,235件（1,060件）で総受付件数の10.0%（8.8%）である。

(7)　警察電話による通報は40件（43件）で、総受付件数の0.3%（0.4%）である。

(8)　加入電話による通報は190件（185件）で、総受付件数の1.5%（1.5%）である。

(9)　駆け付けによる通報は49件（61件）で、総受付件数の0.4%（0.5%）である。

(10)　その他（消防隊・救急隊の自己覚知・事後聞知・ＦＡＸ・その他）による通報は33件（30件）で、総受付件数の0.3%（0.3%）である。

２　固定電話（ＩＰ及びＦＡＸ含む）及び携帯電話からの通報状況

固定電話からの１１９番通報件数は7,025件（7,115件）で、受付件数の57.1%（59.3%）、携帯電話からの１１９番通報件数は4,971件（4,566件）で、受付件数の40.4%（38.1%）である。

３　テレホンサービス利用状況

利用総数は69,772件（78,369件）で、前年比8,597件の減少で、１日平均191.2件（214.7件）である。

2　通信施設一覧表

（令和２．　４．　１）

区分	有線					無線						
	指令装置	指令回線	専用回線	内線電話	加入電話	基地局	消防系				救急系	
							車載	卓上	可搬	携帯	車載	携帯
合計	1	15	8	141	54	6	57	6	16	57	15	13
消防本部	1			81	24		7	6	3	12		
石巻消防署		1		42	2		10		1	5	3	1
南分署		1		2	2		3		1	4	1	1
西分署		1		2	2		3		1	4	1	1
河南出張所		1		1	2		2		1	2	1	1
石巻東消防署		1		2	2		5		1	5	1	1
河北消防署		1		2	3		5		1	5	1	1
雄勝出張所		1		1	2		2		1	2	1	1
桃生出張所		1		1	2		2		1	2	1	1
北上出張所		1		1	2		2		1	2	1	1
東松島消防署		1		2	3		6		1	5	1	1
鳴瀬出張所		1		1	2		2		1	2	1	1
女川消防署		1		2	3		5		1	5	1	1
牡鹿出張所		1		1	2		3		1	2	1	1
警察署			1									
電力会社		1										
ガス会社		1										
原子力発電所			1		1							
無線基地局			6			6						

３　指令装置機器一覧（令和２．４．１）

項目	内訳	
	数量	単位
1　指令装置	1	式
(1)　指令台	3	台
(2)　自動出動指定装置	1	式
ア　制御処理装置	3	式
イ　ディスプレイ	3	台
(3)　地図検索装置	1	式
ア　地図検索装置	3	台
イ　地図用ディスプレイ	3	台
(4)　長時間録音装置	1	式
(5)　非常用指令設備	1	式
(6)　指令制御装置	1	式
(7)　プリンタ	1	台
(8)　カラープリンタ	1	台
(9)　スキャナ	1	台
(10)　署所端末装置	13	式
2　指揮台	1	式
3　表示盤	1	式
(1)　車両運用表示盤	1	面
(2)　支援情報表示盤	1	面
(3)　多目的情報表示装置	1	式
ア　多目的表示盤	1	面
イ　映像制御装置	1	式
4　無線統制台	2	台
5　指令伝送装置	1	式
指令情報出力装置	13	式
6　気象観測装置	1	式
7　災害状況等自動案内装置	1	式
8　順次指令装置	1	式
9　音声合成装置	1	式
10　出動車両運用管理装置	1	式
(1)　管理装置	2	式
(2)　車両運用端末装置（Ⅱ型）	18	式
(3)　車両運用端末装置（Ⅲ型）	49	式
(4)　車外設定端末装置	30	式

項目	内訳	
	数量	単位
11　システム監視装置	1	式
12　署所端末用無線受令機	12	式
13　災害状況等監視カメラ	4	式
14　車両監視カメラ	13	式
15　車両監視カメラ用モニタ	1	式
16　消防OAシステム	1	式
(1)　OAサーバ	1	式
(2)　OA端末	18	式
17　１１９番受信用FAX	1	式
18　駆け込み通報装置	12	式
19　防災連動装置	1	式
20　河川情報収集用端末装置	1	式
21　消防庁防災情報端末装置	1	式
22　Ｅメール指令装置	1	式
23　セキュリティ対策装置	1	式
24　Net119緊急通報システム	2	台
25　拡張台	2	式
26　電源設備	1	式
(1)　無停電電源装置	1	式
(2)　直流電源装置	1	式
(3)　署所用無停電電源装置	13	式
(4)　署所用端末用発動発電機	9	式

4　消防指令センターシステム構成図

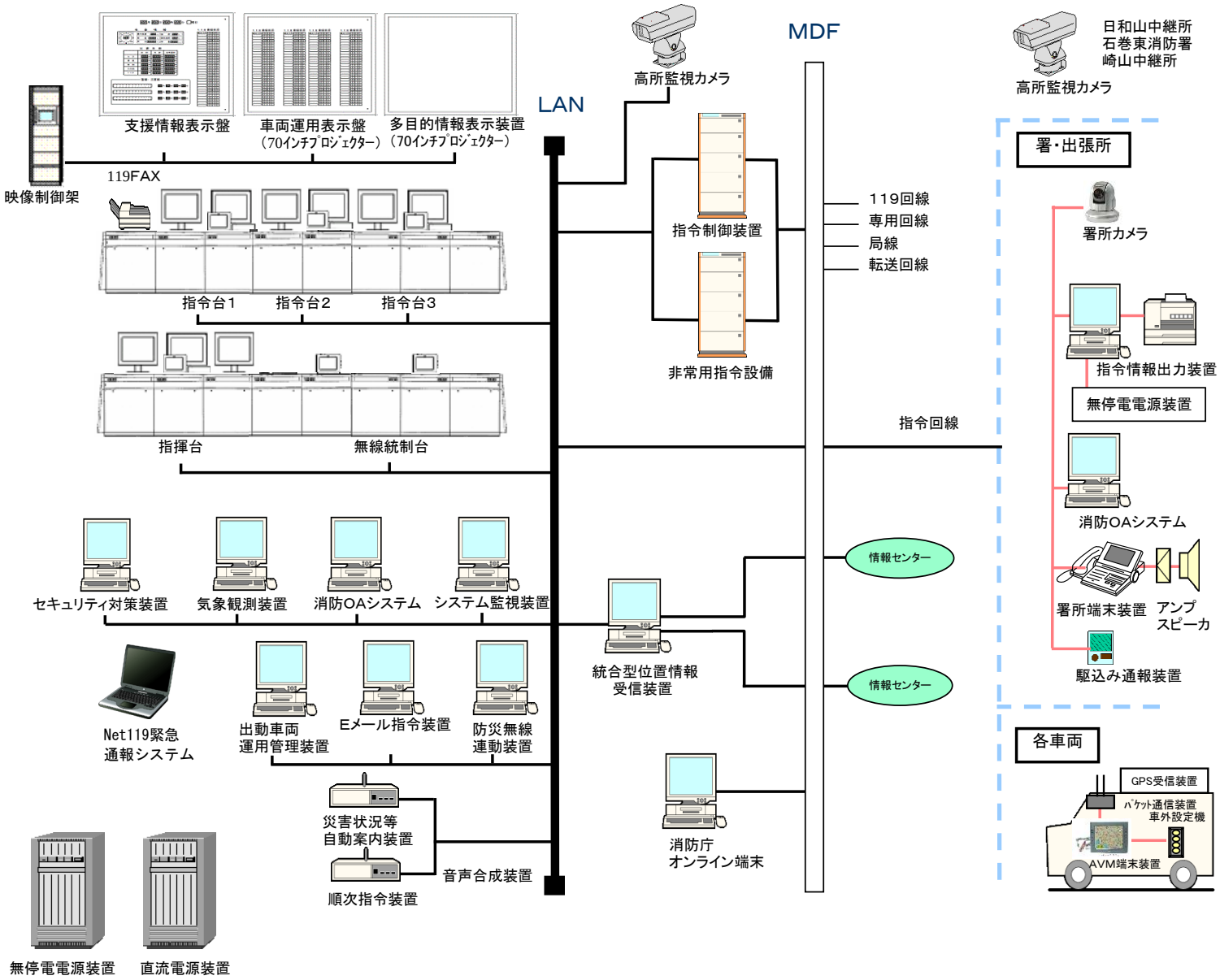

５　１１９番等着信状況（令和元年）

(1) 119番等着信状況（着信別）

	119 加入	119 携帯	携帯 転送 (受)	119 IP	119 FAX	119 小計	加入 電話	警察 電話	事後 聞知	自己 覚知	駆け つけ	その他	119 以外 小計	合計
1月	326	409	(3)	295	32	1,062	15	5		4	3		27	1,089
2月	264	370	(5)	219	28	881	16	3	1	1	1		22	903
3月	338	348	(1)	243	31	960	15	7		3	3		28	988
4月	259	405	(4)	254	29	947	18	5		2	6		31	978
5月	296	385	(3)	241	49	971	9	3		1	2	1	16	987
6月	268	375	(1)	226	31	900	16	2		1	4		23	923
7月	293	417	(3)	265	32	1,007	21	4		2	7		34	1,041
8月	297	518	(3)	250	31	1,096	17	4	3	3	8		35	1,131
9月	257	371	(3)	226	29	883	11				4		15	898
10月	341	489	(1)	287	33	1,150	16	1		5	4		26	1,176
11月	335	448	(3)	317	26	1,126	13	2		2	3	1	21	1,147
12月	262	436	(3)	287	28	1,013	23	4		3	4		34	1,047
合計	3,536	4,971	(33)	3,110	379 (試験着信)	11,996	190	40	4	27	49	2	312	12,308

(　)は再掲

(2)　災害等着信状況(災害等の別)

	火災	救急	救助	他災害	災害 小計	問合せ	試験	悪戯	間違い	訓練	転送 (送)	その他 (応答なし)	災害 以外 小計	合計
1月	6	879	10	14	909	17	47		13	21	3	79	180	1,089
2月	13	672	8	9	702	19	57		14	20	3	88	201	903
3月	10	696	8	7	721	16	71		31	60	3	86	267	988
4月	26	718	15	11	770	15	44		24	44	1	80	208	978
5月	7	723	8	4	742	19	74		22	53	3	74	245	987
6月	2	661	7	2	672	17	47		25	79	4	79	251	923
7月	11	761	10	7	789	14	63		28	43	2	102	252	1,041
8月	13	848	7	12	880	27	47		28	29	4	116	251	1,131
9月	1	637	11	2	651	7	66		26	55	6	87	247	898
10月	1	725	11	9	746	8	45		34	125	3	215	430	1,176
11月	12	732	7	13	764	6	81		27	153	1	115	383	1,147
12月	3	800	7	11	821	7	35	1	24	42	3	114	226	1,047
合計	105	8,852	109	101	9,167	172	677	1	296	724	36	1,235	3,141	12,308

(3) 固定電話、携帯電話別１１９受付状況

		1月	2月	3月	4月	5月	6月	7月	8月	9月	10月	11月	12月	合計
火 災	固定	0	3	2	8	2	0	1	4	0	0	3	0	23
	携帯	5	7	6	18	5	2	5	4	0	1	7	3	63
救 急	固定	528	384	417	398	414	366	430	444	363	405	413	439	5,001
	携帯	332	274	261	297	298	274	307	377	261	302	305	332	3,620
救 助	固定	1	0	0	2	1	1	2	0	2	1	2	1	13
	携帯	7	6	2	8	3	4	6	6	8	6	2	5	63
他災害	固定	2	1	0	0	2	0	1	3	1	0	0	3	13
	携帯	7	5	5	8	2	2	3	7	1	5	11	4	60
問合せ	固定	3	10	8	6	2	5	6	9	4	3	1	0	57
	携帯	14	9	8	9	16	12	8	18	3	5	5	7	114
試 験	固定	47	49	65	41	73	46	57	41	47	45	59	33	603
	携帯	0	8	6	3	1	1	6	6	19	0	22	2	74
悪 戯	固定	0	0	0	0	0	0	0	0	0	0	0	1	1
	携帯	0	0	0	0	0	0	0	0	0	0	0	0	0
間違い	固定	9	5	17	16	9	13	14	10	14	13	10	10	140
	携帯	4	9	14	8	13	12	14	18	12	21	17	14	156
訓 練	固定	21	19	59	40	52	72	40	28	54	124	149	39	697
	携帯	0	1	1	4	1	7	3	1	1	1	4	3	27
転 送 (送)	固定	2	0	1	0	0	0	0	0	0	1	0	0	4
	携帯	1	3	2	1	3	4	2	4	6	2	1	3	32
その他	固定	40	40	43	31	31	22	39	39	27	69	41	51	473
	携帯	39	48	43	49	43	57	63	77	60	146	74	63	762
合 計	固定	653	511	612	542	586	525	590	578	512	661	678	577	7,025
	携帯	409	370	348	405	385	375	417	518	371	489	448	436	4,971
固定、携帯合計		1,062	881	960	947	971	900	1,007	1,096	883	1,150	1,126	1,013	11,996

※「固定」は、１１９加入電話に１１９ＩＰと１１９ＦＡＸを含む。

(4) １１９番以外の災害等受付

	加　入	警察電話	自己覚知	駆けつけ	事後聞知	その他	合　計
火　災	13	2	0	0	4	0	19
救　急	134	24	23	49	0	1	231
救　助	28	4	1	0	0	0	33
他災害	15	10	3	0	0	0	28
間違い	0	0	0	0	0	0	0
合　計	190	40	27	49	4	1	311

(5) テレフォンサービス利用件数

	1月	2月	3月	4月	5月	6月	7月	8月	9月	10月	11月	12月	合計
固定電話	7,741	5,563	6,420	9,197	5,715	4,208	5,281	5,357	4,146	4,490	5,185	5,147	68,450
ＩＰ・携帯電話	170	96	114	193	124	68	97	117	87	85	82	89	1,322
合　計	7,911	5,659	6,534	9,390	5,839	4,276	5,378	5,474	4,233	4,575	5,267	5,236	69,772

６　無　　線

デジタル方式２６０ＭＨｚ帯
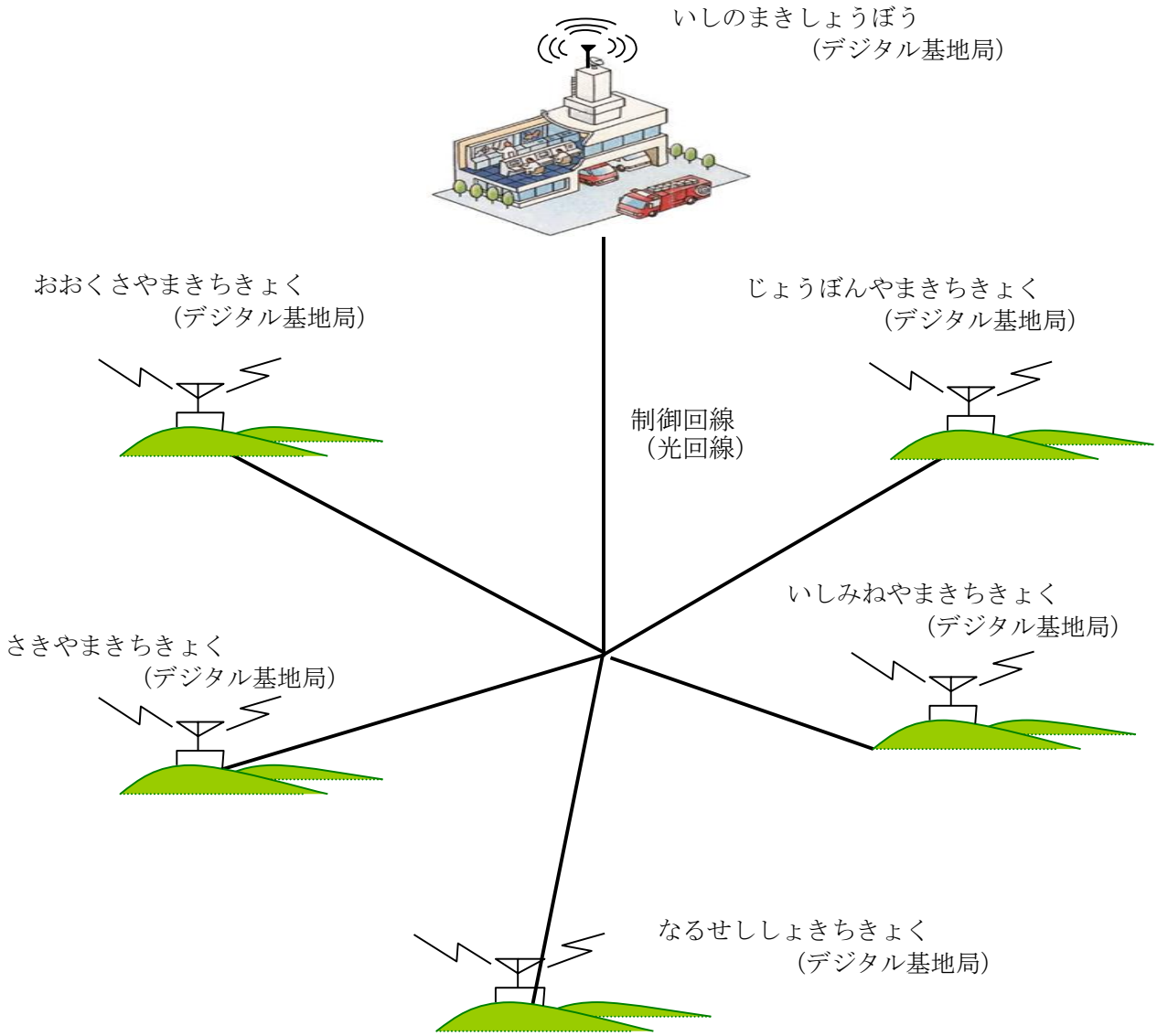
区分	種別
活動波	消防波１
	消防波２
	消防波３
	救急波
共通波	主運用波 （全国で７波のうち、宮城県は主運用波２を割り当てられている）
	統制波１
	統制波２
	統制波３